CVE-9-RN-RC

ANGULOS VITRINA EXPOSITORA REFRIGERADA CVE-9-RC/ SERVE OVER COUNTER LINE CVE-9-RC

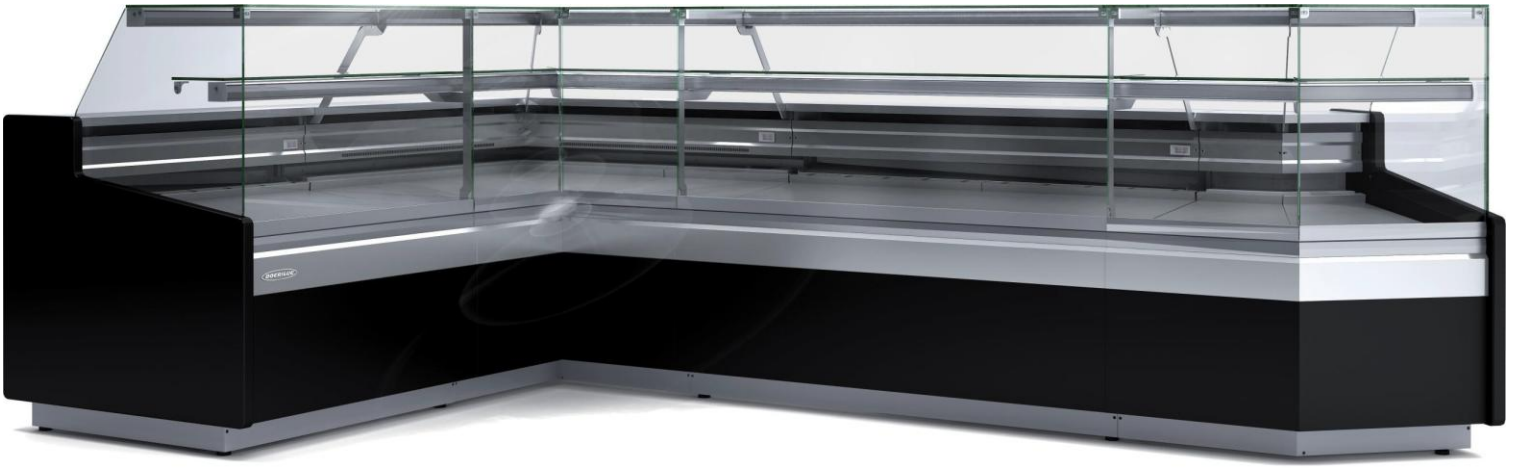

CARACTERISTICAS GENERALES

- Exterior e interior en chapa de acero plastificada
- Plano exposición y encimera en acero inox. AISI-304
- Bandejas plano de exposición lisas, con escalón sobre demanda
- Costados de 30 mm en ABS inyectado
- Perfilería en aluminio anodizado.
- Paragolpes en la parte delantera
- Cristal frontal templado y abatible, dos versiones disponibles
- Estante de cristal intermedio, no refrigerado
- Iluminación estándar LED: encimera superior, estante y frontal bajo
- Aislamiento de poliuretano inyectado, densidad 40 Kg/m³, bajo GWP y cero efecto ODP
- Reserva refrigerada con puertas, hueco 440x270 (excepto modelo neutro y modelo sin reserva)
- Evaporador estático, opcional ventilado
- Condensación ventilada y evaporación automática de serie
- Control electrónico de temperatura
- Descarche automático, opcional eléctrico
- Clase climática 4 (30°C 55%Hr) régimen M1 según UNE-EN ISO 23953-2
- Chasis en acero acabado epoxi
- Tensión de trabajo monofásica 220V 50Hz
- Todos los modelos con cajón incorporado, estantes y enchufe
- Modelo MCVE-DIS frontal adaptado a discapacitados
- Modelo MCVE frontal recto

GENERAL FEATURES

- Interior and exterior finish in plastic coated steel
- Display area and counter in stainless steel AISI-304
- Smooth deck for display area, stepped at on demand
- Sides available in ABS injected, 30 mm thickness
- Anodised aluminium profiles
- Front rubber bumper
- Toughened curved glass hinges forward, two versions available
- Glass shelf non refrigerated
- Standard lighting LED: top worktop and shelf
- 40 Kg/m³ density polyurethane insulation, low GWP and zero ODP effect
- Refrigerated under storage with doors 440x270 free (except neutral model and model without reservation)
- Static evaporator, ventilated as optional
- Ventilated condensation and automatic defrost evaporation as standard
- Electronic temperature control
- Automatic defrost, electric as optional
- Climatic class 4 (30 ° C 55% Hr) regime M1 accor-ding to UNE-EN ISO 23953-2
- Working voltage single phase 220V 50Hz
- Chassis in epoxy finished Steel
- All models with built-in drawer, shelves and plug
- Front MCVE-DIS model adapted for the disabled
- Straight front MCVE model

Características técnicas y constructivas sujetas a variación sin previo aviso, todas las fotos deben ser consideradas como una referencia

CORECO S.A. Ctra. Córdoba - Málaga Km. 80,800
Tlfs: +34 957 50 22 75 Fax: +34 957 51 42 98
14900 LUCENA (Córdoba), Spain
info@coreco.es
www.coreco.es

CVE-9-RN-RC

ANGULOS VITRINA EXPOSITORA REFRIGERADA CVE-9-RC/ SERVE OVER COUNTER LINE CVE-9-RC

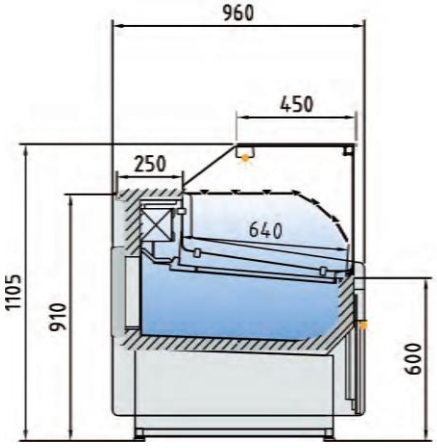

CVE-9-RCB

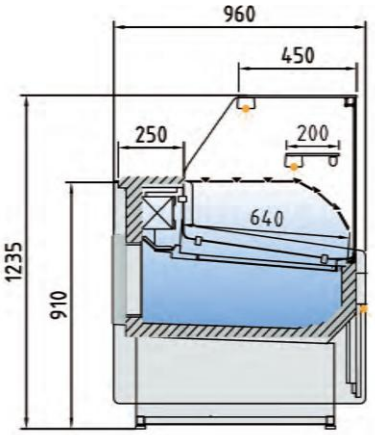

CVE-9-RC

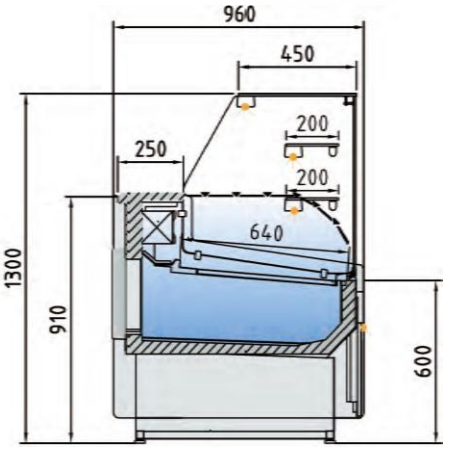

CVEP-9-RC

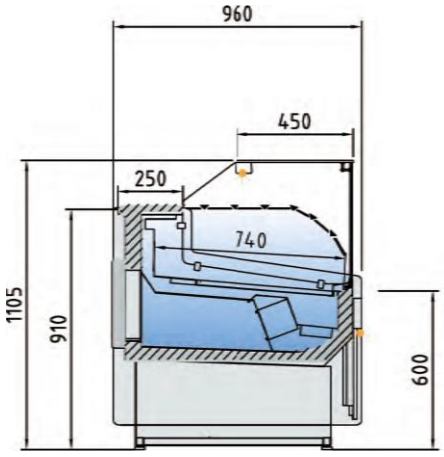

CVE-9-RCB-TF

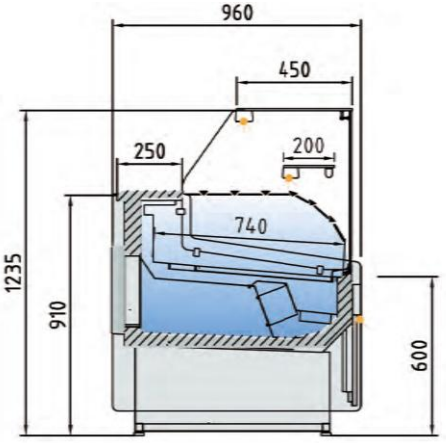

CVE-9-RC-TF

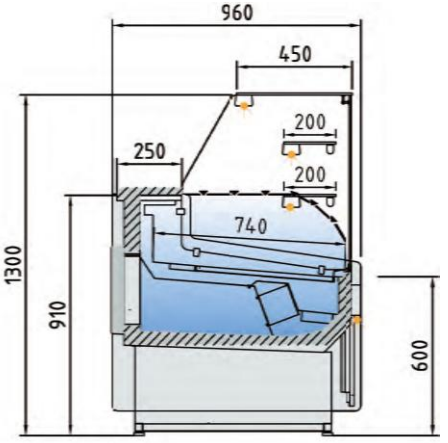

CVEP-9-RC-TF

Modelo Model Modèle	Largo Length Longueur (mm)	Alto Height Hauteur (mm)	Fondo Depth Profondeur (mm)	Superficie de exposición Display area Surface d´exposition (m^3)	Superficie total de exposición (TDA) Total display area (TDA) Surface totale de l´exposition (TDA) (m^3)		Cámara VE Storage VE Stockage VE (m^3)	Puertas Doors Portes (Uds)	Potencia frig. Frig. Power Puissance frig. (W)	Consumo Consumption Consommation (W)	Refrigerante Coolant Réfrigérant
					(C)	(RR)					
CVE/CVEP-9-AN90-RCB/RC	1425	1230	1425	1,04	0,69	0,87	0		939	1122	R-290
CVE/CVEP-9-AP90-RCB/RC	1540	1230	1540	1,47	1,31	1,56	0		1084	1165	R-290
CVE/CVEP-9N-AN45-RCB/RC	1105	1230	1030	0,52	-	-	0	-		10	
CVE/CVEP-9N-AP45-RCB/RC	1115	1230	1125	0,73	-	-	0	-		10	
CVE/VCEP-9-RN90-RCB/RC	1430	1230	1430	1,24	0,84	1,07	0		926	961	R-290
CVE/CVEP-9-RP90-RCB/RC	1405	1230	1405	1,60	1,41	1,67	0		957	1004	R-290
CMCVE-9-8-RC	800	910	960	0,67	-	-	-	-	-		
CMCVE-9-12-RC	1200	910	960	1,03	-	-	-	-	-		
CMCT-70-RC	700	1850	700	1,68	-	-	-	-	-		

Características técnicas y constructivas sujetas a variación sin previo aviso, todas las fotos deben ser consideradas como una referencia

CORECO S.A. Ctra. Córdoba - Málaga Km. 80,800
Tlfs: +34 957 50 22 75 Fax: +34 957 51 42 98
14900 LUCENA (Córdoba), Spain
info@coreco.es
www.coreco.es

CVE-9-RN-RC

ANGLES VITRINE RÉFRIGÉRÉE CVE-9-RC/ SERVIR SUR LA LIGNE DE COMPTOIR CVE-9-RC

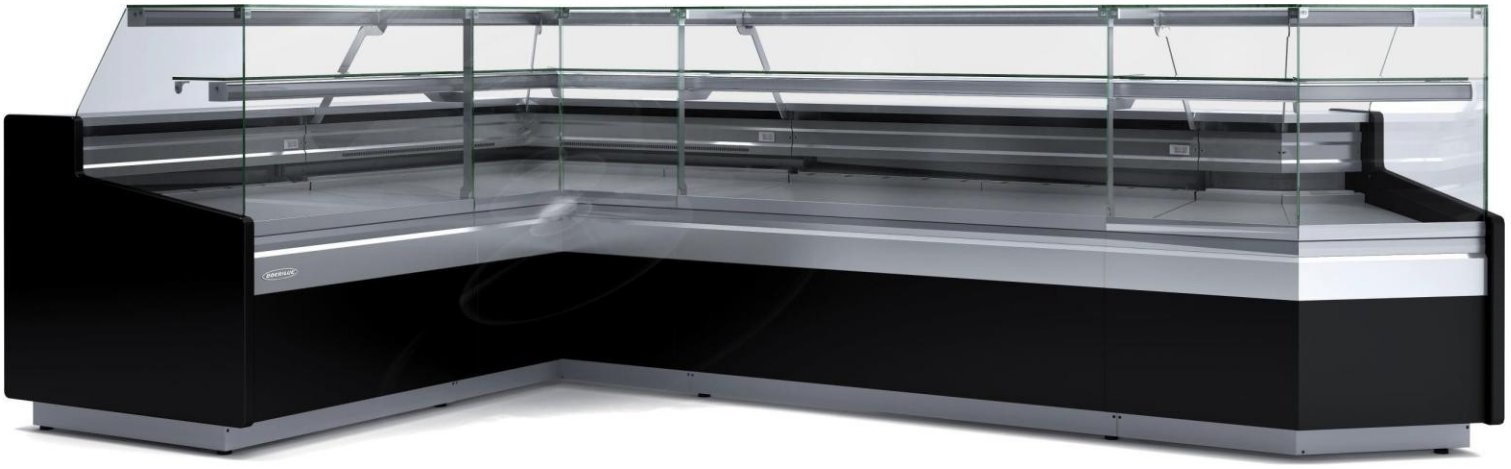

CARACTÉRISTIQUES GÉNÉRALES

- Intérieur et extérieur en tôle d'acier plastifiée
- Présentoir et plan de travail en acier inoxydable. AISI-304
- Plateaux de présentation lisses et plats, avec marche sur demande
- côtés de 30 mm en ABS injecté
- Profilés en aluminium anodisé.
- Pare-chocs à l'avant
- Verre frontal trempé et à charnière, deux versions disponibles
- Étagère intermédiaire en verre, non réfrigérée
- Éclairage LED de série : éclairage du dessus, des étagères et de la face avant sous
- Isolation en polyuréthane injecté, densité 40 kg/m³, faible taux d'humidité. GWP et effet ODP nul
- Réserve réfrigérée avec portes, ouverture 440x270 (sauf pour les modèle neutre et modèle sans réserve)
- Évaporateur statique, ventilé en option
- Condensation ventilée et évaporation automatique de série
- Contrôle électronique de la température
- Dégivrage automatique, électrique en option
- Classe climatique 4 (30°C 55%Hr) régime M1 selon UNE-EN ISO 23953-2
- Châssis en acier avec finition époxy
- Tension de travail monophasée 220V 50Hz
- Tous les modèles sont équipés d'un tiroir, d'étagères et d'une prise de courant intégrés.
- Modèle avant MCVE-DIS adapté aux personnes handicapées
- Modèle MCVE devant droit

Les caractéristiques techniques et constructives peuvent varier sans préavis. Toutes les photos doivent être considérées comme une référence.

COREC**O S.A.** Ctra. Cordoba - Malaga Km. 80,800 Tlfs:+34957 502275 Fax : +34957 5142 98
14900LUCENA(Córdoba),Espagne
info@coreco.es
www.coreco.es

CVE-9-RN-RC

ANGLES VITRINE RÉFRIGÉRÉE CVE-9-RC/ SERVE EN VENTE LIBRE CVE-9-RC

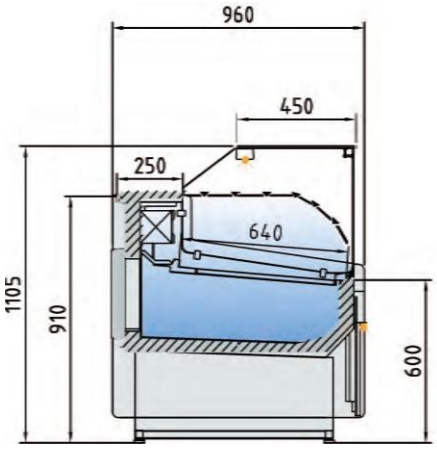

CVE-9-RCB

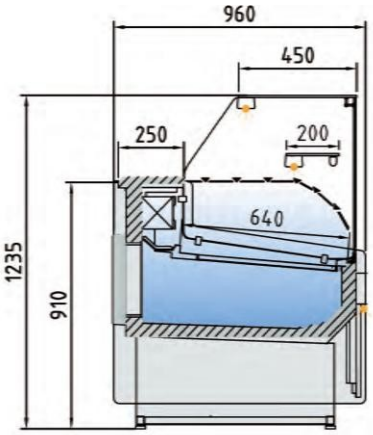

CVE-9-RC

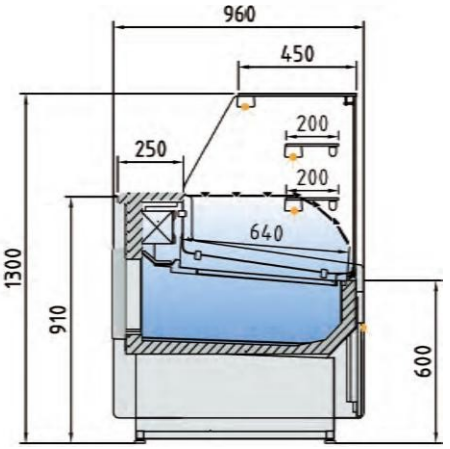

CVEP-9-RC

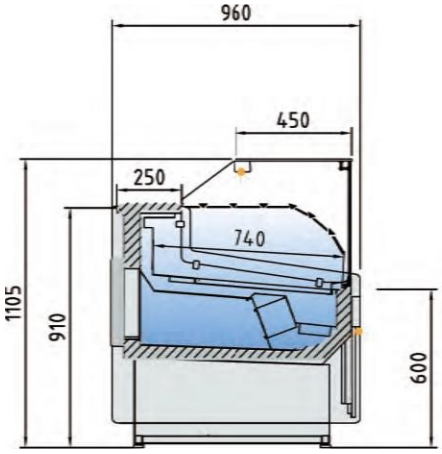

CVE-9-RCB-TF

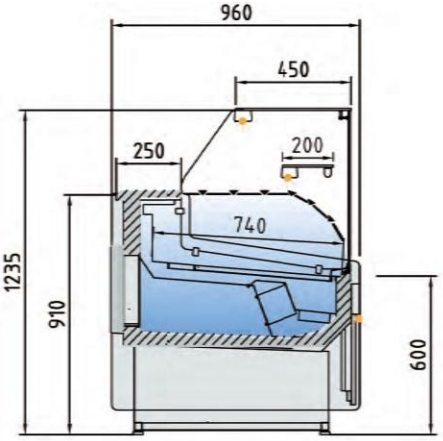

CVE-9-RC-TF

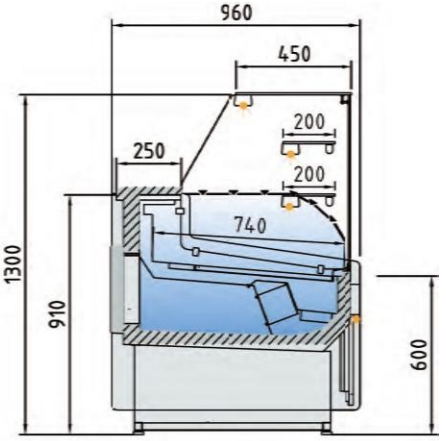

CVEP-9-RC-TF

Modelo Model Modèle	Largo Length Longueur (mm)	Alto Height Hauteur (mm)	Fondo Depth Profondeur (mm)	Superficie de exposición Display area Surface d´exposition (m^3)	Superficie total de exposición (TDA) Total display area (TDA) Surface totale de l´exposition (TDA) (m^3)		Cámara VE Storage VE Stockage VE (m^3)	Puertas Doors Portes (Uds)	Potencia frig. Frig. Power Puissance frig. (W)	Consumo Consumption Consommation (W)	Refrigerante Coolant Réfrigérant
					(C)	(RR)					
CVE/CVEP-9-AN90-RCB/RC	1425	1230	1425	1,04	0,69	0,87	0		939	1122	R-290
CVE/CVEP-9-AP90-RCB/RC	1540	1230	1540	1,47	1,31	1,56	0		1084	1165	R-290
CVE/CVEP-9N-AN45-RCB/RC	1105	1230	1030	0,52	-	-	0	-		10	
CVE/CVEP-9N-AP45-RCB/RC	1115	1230	1125	0,73	-	-	0	-		10	
CVE/VCEP-9-RN90-RCB/RC	1430	1230	1430	1,24	0,84	1,07	0		926	961	R-290
CVE/CVEP-9-RP90-RCB/RC	1405	1230	1405	1,60	1,41	1,67	0		957	1004	R-290
CMCVE-9-8-RC	800	910	960	0,67	-	-	-	-	-		
CMCVE-9-12-RC	1200	910	960	1,03	-	-	-	-	-		
CMCT-70-RC	700	1850	700	1,68	-	-	-	-	-		

Les caractéristiques techniques et constructives peuvent varier sans préavis. Toutes les photos doivent être considérées comme une référence.

CORECO **S.A.** Ctra. Cordoba - Malaga Km. 80,800 Tlfs:+34957 502275 Fax : +34957 5142 98

14900LUCENA(Córdoba),Espagne

info@coreco.es

www.coreco.es