# CVE-9-RN-RC

## ANGULOS VITRINA EXPOSITORA REFRIGERADA CVE-9-RC/ SERVE OVER COUNTER LINE CVE-9-RC

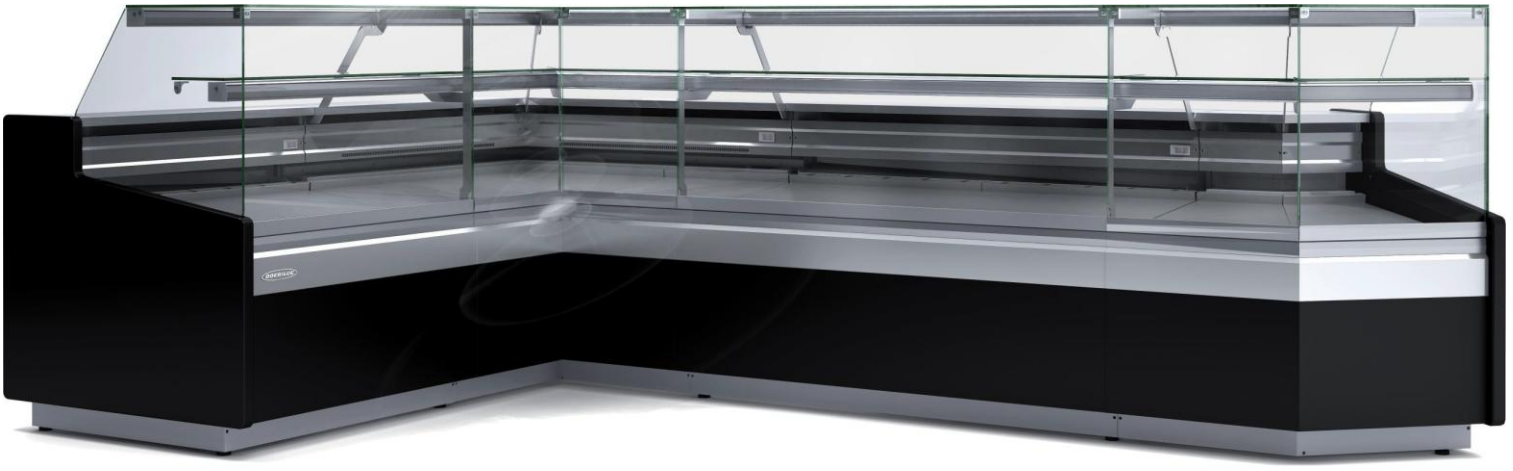

## CARACTERISTICAS GENERALES

- Exterior e interior en chapa de acero plastificada
- Plano exposición y encimera en acero inox. AISI-304
- Bandejas plano de exposición lisas, con escalón sobre demanda
- Costados de 30 mm en ABS inyectado
- Perfilería en aluminio anodizado.
- Paragolpes en la parte delantera
- Cristal frontal templado y abatible, dos versiones disponibles
- Estante de cristal intermedio, no refrigerado
- Iluminación estándar LED: encimera superior, estante y frontal bajo
- Aislamiento de poliuretano inyectado, densidad 40 Kg/m³, bajo GWP y cero efecto ODP
- Reserva refrigerada con puertas, hueco 440x270 (excepto modelo neutro y modelo sin reserva)
- Evaporador estático, opcional ventilado
- Condensación ventilada y evaporación automática de serie
- Control electrónico de temperatura
- Descarche automático, opcional eléctrico
- Clase climática 4 (30°C 55%Hr) régimen M1 según UNE-EN ISO 23953-2
- Chasis en acero acabado epoxi
- Tensión de trabajo monofásica 220V 50Hz
- Todos los modelos con cajón incorporado, estantes y enchufe
- Modelo MCVE-DIS frontal adaptado a discapacitados
- Modelo MCVE frontal recto

## GENERAL FEATURES

- Interior and exterior finish in plastic coated steel
- Display area and counter in stainless steel AISI-304
- Smooth deck for display area, stepped at on demand
- Sides available in ABS injected, 30 mm thickness
- Anodised aluminium profiles
- Front rubber bumper
- Toughened curved glass hinges forward, two versions available
- Glass shelf non refrigerated
- Standard lighting LED: top worktop and shelf
- 40 Kg/m³ density polyurethane insulation, low GWP and zero ODP effect
- Refrigerated under storage with doors 440x270 free (except neutral model and model without reservation)
- Static evaporator, ventilated as optional
- Ventilated condensation and automatic defrost evaporation as standard
- Electronic temperature control
- Automatic defrost, electric as optional
- Climatic class 4 (30 ° C 55% Hr) regime M1 accor-ding to UNE-EN ISO 23953-2
- Working voltage single phase 220V 50Hz
- Chassis in epoxy finished Steel
- All models with built-in drawer, shelves and plug
- Front MCVE-DIS model adapted for the disabled
- Straight front MCVE model

*Características técnicas y constructivas sujetas a variación sin previo aviso, todas las fotos deben ser consideradas como una referencia*

**CORECO S.A.** Ctra. Córdoba - Málaga Km. 80,800
Tlfs: +34 957 50 22 75 Fax: +34 957 51 42 98
14900 LUCENA (Córdoba), Spain
info@coreco.es
www.coreco.es

# CVE-9-RN-RC

## ANGULOS VITRINA EXPOSITORA REFRIGERADA CVE-9-RC/ SERVE OVER COUNTER LINE CVE-9-RC

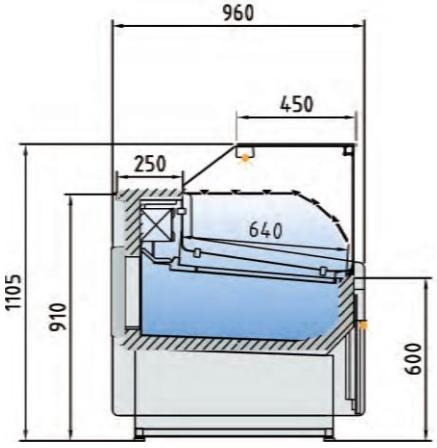


CVE-9-RCB

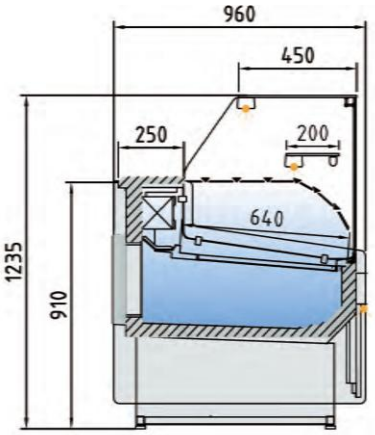


CVE-9-RC

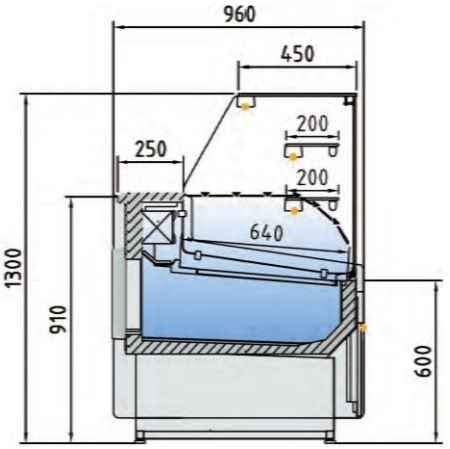


CVEP-9-RC

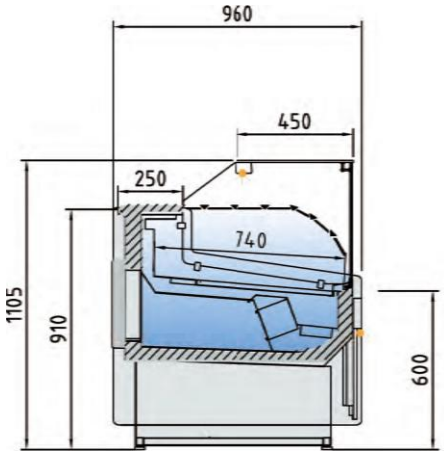


CVE-9-RCB-TF

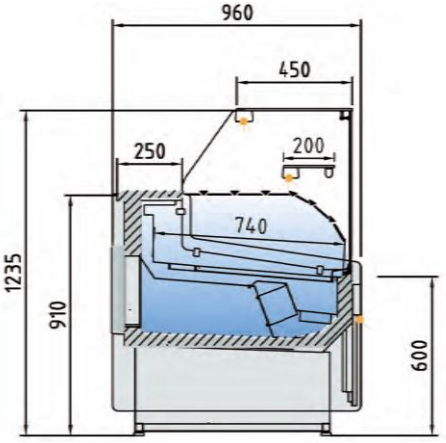


CVE-9-RC-TF

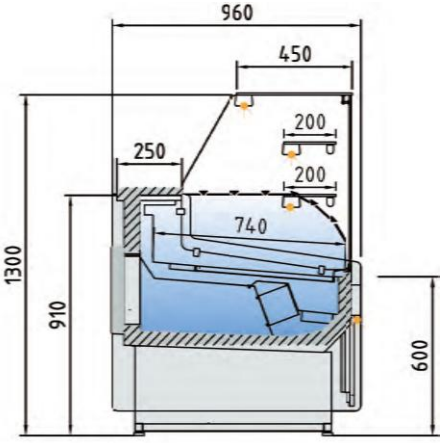


CVEP-9-RC-TF

| Modelo<br>Model<br>Modèle | Largo<br>Length<br>Longueur<br>(mm) | Alto<br>Height<br>Hauteur<br>(mm) | Fondo<br>Depth<br>Profondeur<br>(mm) | Superficie de exposición<br>Display area<br>Surface d´exposition<br>($m^3$) | Superficie total de exposición (TDA)<br>Total display area (TDA)<br>Surface totale de l´exposition (TDA)<br>($m^3$) | | Cámara VE<br>Storage VE<br>Stockage VE<br>($m^3$) | Puertas<br>Doors<br>Portes<br>(Uds) | Potencia frig.<br>Frig. Power<br>Puissance frig.<br>(W) | Consumo<br>Consumption<br>Consommation<br>(W) | Refrigerante<br>Coolant<br>Réfrigérant |
|---|---|---|---|---|---|---|---|---|---|---|---|
| | | | | | (C) | (RR) | | | | | |
| CVE/CVEP-9-AN90-RCB/RC | 1425 | 1230 | 1425 | 1,04 | 0,69 | 0,87 | 0 | | 939 | 1122 | R-290 |
| CVE/CVEP-9-AP90-RCB/RC | 1540 | 1230 | 1540 | 1,47 | 1,31 | 1,56 | 0 | | 1084 | 1165 | R-290 |
| CVE/CVEP-9N-AN45-RCB/RC | 1105 | 1230 | 1030 | 0,52 | - | - | 0 | - | | 10 | |
| CVE/CVEP-9N-AP45-RCB/RC | 1115 | 1230 | 1125 | 0,73 | - | - | 0 | - | | 10 | |
| CVE/VCEP-9-RN90-RCB/RC | 1430 | 1230 | 1430 | 1,24 | 0,84 | 1,07 | 0 | | 926 | 961 | R-290 |
| CVE/CVEP-9-RP90-RCB/RC | 1405 | 1230 | 1405 | 1,60 | 1,41 | 1,67 | 0 | | 957 | 1004 | R-290 |
| CMCVE-9-8-RC | 800 | 910 | 960 | 0,67 | - | - | - | - | - | | |
| CMCVE-9-12-RC | 1200 | 910 | 960 | 1,03 | - | - | - | - | - | | |
| CMCT-70-RC | 700 | 1850 | 700 | 1,68 | - | - | - | - | - | | |

*Características técnicas y constructivas sujetas a variación sin previo aviso, todas las fotos deben ser consideradas como una referencia*


**CORECO S.A.** Ctra. Córdoba - Málaga Km. 80,800
Tlfs: +34 957 50 22 75 Fax: +34 957 51 42 98
14900 LUCENA (Córdoba), Spain
info@coreco.es
www.coreco.es

# CVE-9-RN-RC

## ANGLES VITRINE RÉFRIGÉRÉE CVE-9-RC/ SERVIR SUR LA LIGNE DE COMPTOIR CVE-9-RC

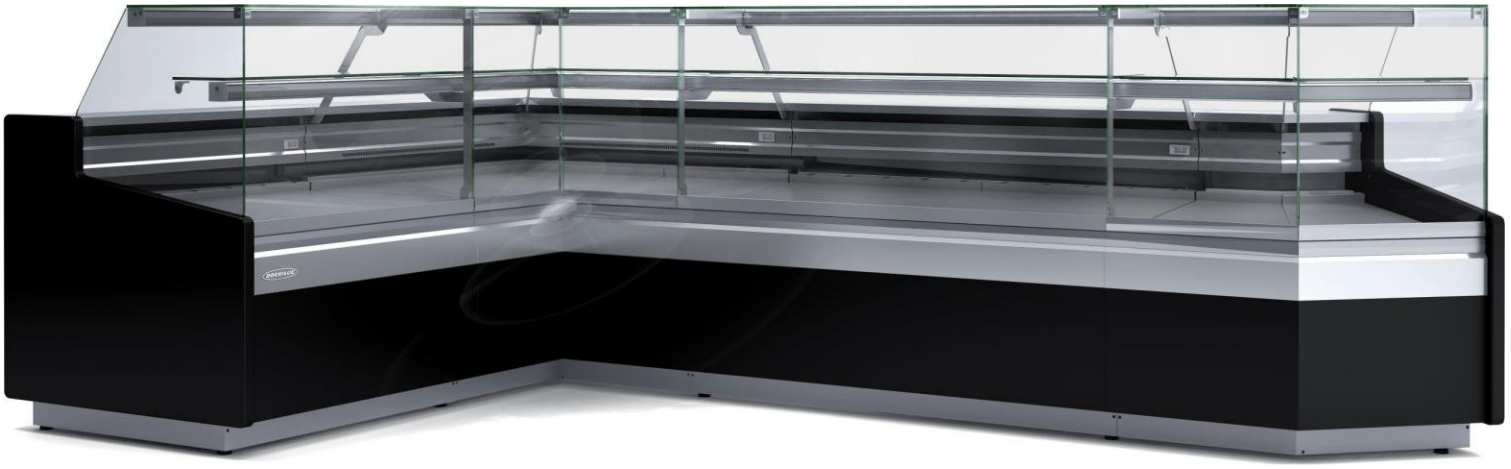

## CARACTÉRISTIQUES GÉNÉRALES

- Intérieur et extérieur en tôle d'acier plastifiée
- Présentoir et plan de travail en acier inoxydable. AISI-304
- Plateaux de présentation lisses et plats, avec marche sur demande
- côtés de 30 mm en ABS injecté
- Profilés en aluminium anodisé.
- Pare-chocs à l'avant
- Verre frontal trempé et à charnière, deux versions disponibles
- Étagère intermédiaire en verre, non réfrigérée
- Éclairage LED de série : éclairage du dessus, des étagères et de la face avant sous
- Isolation en polyuréthane injecté, densité 40 kg/m³, faible taux d'humidité. GWP et effet ODP nul
- Réserve réfrigérée avec portes, ouverture 440x270 (sauf pour les modèle neutre et modèle sans réserve)
- Évaporateur statique, ventilé en option
- Unité de condensation ventilée et évaporation automatique de série
- Contrôle électronique de la température
- Dégivrage automatique, électrique en option
- Classe climatique 4 (30°C 55%Hr) régime M1 selon UNE-EN ISO 23953-2
- Châssis en acier avec finition époxy
- Tension de fonctionnement monophasée 220V 50Hz
- Tous les modèles sont équipés d'un tiroir, d'étagères et d'une prise de courant intégrés.
- Modèle avant MCVE-DIS adapté aux personnes handicapées
- Modèle MCVE devant droit

*Les caractéristiques techniques et constructives peuvent varier sans préavis. Toutes les photos doivent être considérées comme une référence.*

COREC O **S.A.** Ctra. Córdoba - Málaga Km. 80,800 Tlfs:+34957 502275 Fax : +34957 5142 98
14900LUCENA(Córdoba),Espagne
info@coreco.es
**www.coreco.es**

# CVE-9-RN-RC

## ANGLES VITRINE RÉFRIGÉRÉE CVE-9-RC/ SERVE EN VENTE LIBRE CVE-9-RC

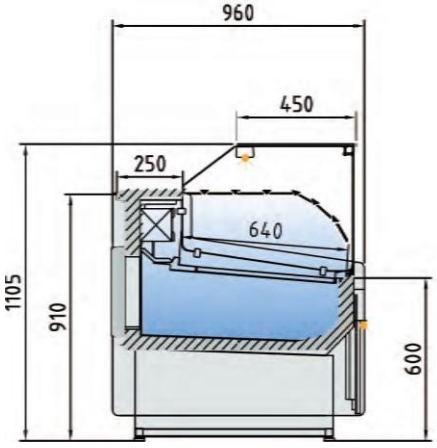


CVE-9-RCB

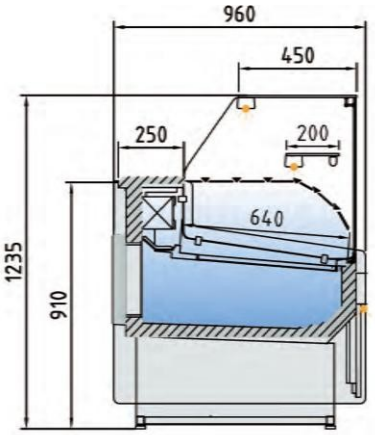


CVE-9-RC

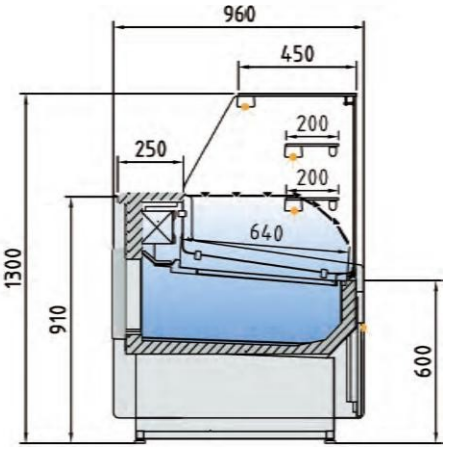


CVEP-9-RC

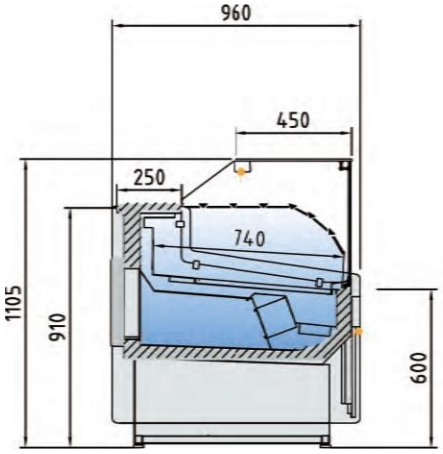


CVE-9-RCB-TF

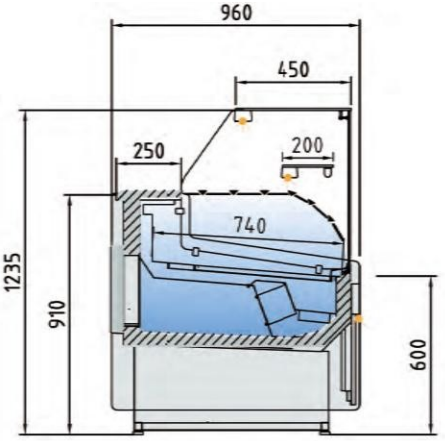


CVE-9-RC-TF

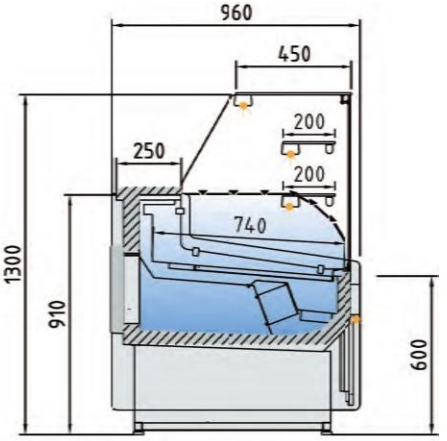


CVEP-9-RC-TF

| Modelo<br>Model<br>Modèle | Largo<br>Length<br>Longueur<br>(mm) | Alto<br>Height<br>Hauteur<br>(mm) | Fondo<br>Depth<br>Profondeur<br>(mm) | Superficie de exposición<br>Display area<br>Surface d´exposition<br>($m^3$) | Superficie total de exposición (TDA)<br>Total display area (TDA)<br>Surface totale de l´exposition (TDA)<br>($m^3$) | | Cámara VE<br>Storage VE<br>Stockage VE<br>($m^3$) | Puertas<br>Doors<br>Portes<br>(Uds) | Potencia frig.<br>Frig. Power<br>Puissance frig.<br>(W) | Consumo<br>Consumption<br>Consommation<br>(W) | Refrigerante<br>Coolant<br>Réfrigérant |
|---|---|---|---|---|---|---|---|---|---|---|---|
| | | | | | (C) | (RR) | | | | | |
| CVE/CVEP-9-AN90-RCB/RC | 1425 | 1230 | 1425 | 1,04 | 0,69 | 0,87 | 0 | | 939 | 1122 | R-290 |
| CVE/CVEP-9-AP90-RCB/RC | 1540 | 1230 | 1540 | 1,47 | 1,31 | 1,56 | 0 | | 1084 | 1165 | R-290 |
| CVE/CVEP-9N-AN45-RCB/RC | 1105 | 1230 | 1030 | 0,52 | - | - | 0 | - | | 10 | |
| CVE/CVEP-9N-AP45-RCB/RC | 1115 | 1230 | 1125 | 0,73 | - | - | 0 | - | | 10 | |
| CVE/VCEP-9-RN90-RCB/RC | 1430 | 1230 | 1430 | 1,24 | 0,84 | 1,07 | 0 | | 926 | 961 | R-290 |
| CVE/CVEP-9-RP90-RCB/RC | 1405 | 1230 | 1405 | 1,60 | 1,41 | 1,67 | 0 | | 957 | 1004 | R-290 |
| CMCVE-9-8-RC | 800 | 910 | 960 | 0,67 | - | - | - | - | - | | |
| CMCVE-9-12-RC | 1200 | 910 | 960 | 1,03 | - | - | - | - | - | | |
| CMCT-70-RC | 700 | 1850 | 700 | 1,68 | - | - | - | - | - | | |

*Les caractéristiques techniques et constructives peuvent varier sans préavis. Toutes les photos doivent être considérées comme une référence.*


CORECO **S.A.** Ctra. Córdoba - Málaga Km. 80,800 Tlfs:+34957 502275 Fax : +34957 5142 98

14900LUCENA(Córdoba),Espagne

info@coreco.es

**www.coreco.es**